Fire Box

Private Residence, Los Angeles, USA,
Design: Interior Illusions

Monopol Hotel, Wroclaw, Poland

Technical Info

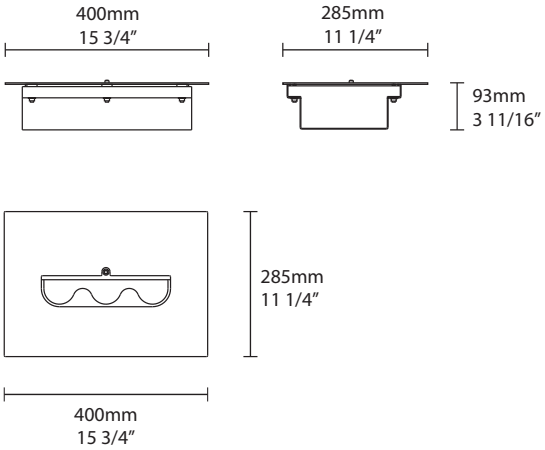

EN

Features:

Flame size regulation
Economic fuel consumption
Weighs only 6 kg[13 lbs]
Indoor use

Finish:

Casing:
brushed stainless steel
Burner:
stainless steel

Technical data:

Minimum room size: 83 m³ / 2932 ft³
Burner capacity: 2 L
[US] 0,53 gal / [UK] 0,44 gal
Burning time: 3-5 h
Net weight: 6 kg / 13 lbs

FR

Caractéristiques:

Régulation de flamme
Combustion économique
Poids: seulement 6 kg
Pour l'intérieur

Finition:

Habillage/Corps:
acier inoxydable brossé
Bruleur:
acier inoxydable

Données techniques:

Surface minimale de pièce: 83 m³
Capacité: 2 L
Durée de combustion (environ): 3-5 h
Poids net: 6 kg

IT

Caratteristiche:

Regolazione fiamma
Basso consumo di combustibile
Pesa solo 6 kg
Uso interno

Finiture:

Struttura:
acciao inossidabile smerigliato
Bruciatore:
acciaio inossidabile

Dati tecnici:

Area minima di installazione: 83 m³
Capacità del bruciatore: 2 L
Autonomia: 3-5 h
Peso netto: 6 kg

DE

Produktbeschreibung:

Regulation der Flammengrösse
ekonomischer Brennstoffverbrauch
Netto Gewicht: nur 6 kg
Für Innenbereich

Ausführung:

Verkleidung:
Edelstahl geschliffen
Brennkammer:
Edelstahl

Technische Daten:

Minimale Raumgrösse: 83 m³
Fassungsvermögen der Brennkammer: 2 L
Brenndauer (ca.): 3-5 h
Netto Gewicht: 6 kg

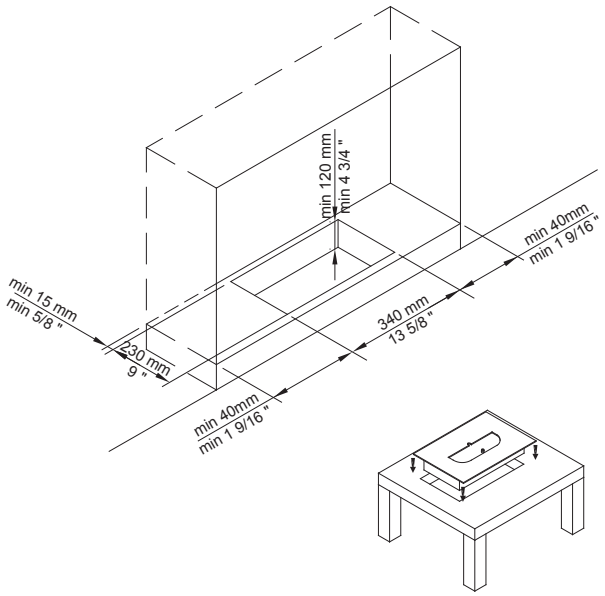

Recess made from flammable material has to be protected with a layer of non-flammable material.

La niche faite en matériaux inflammables
couvrir avec des matériaux résistants au feu.

L'incasso o la nicchia in materiale infiammabile deve essere rivestito da materiale ignifugo

Eine Nische, die aus brennbaren Materialien gebaut wurde, mit den nicht brennbaren
Materialien ausfertigen.

Free standing table top
L'installation dans la table isolée
Piano d'appoggio indipendente
Ein freistehendes Blatt aus unbrennbaren Materialien

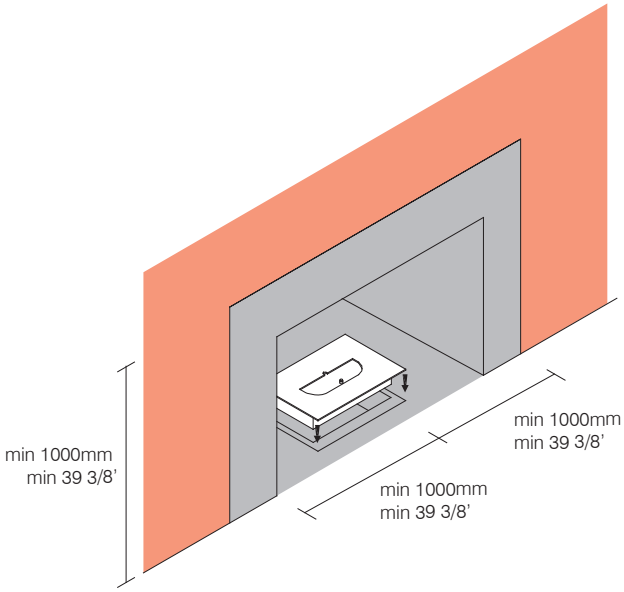

combustible materials
non-combustible materials

matériel inflammable
matériel résistant au feu

materiale infiammabile
materiale ignifugo

brennbare Materialien
nicht brennbare Materialien