STUDIO ITALIA DESIGN
LIGHTING MAKERS

FROZEN

Small

FEATURES

Frame: Metal
Diffuser: None
Dimmable: Yes
Dimmer: Not Included
Bulb: Included

BULB

LED **2700K** 1 x 18W | 1500 lm

or

LED **3000K** 1 x 18W | 1600 lm

SPECIFICATION SHEET

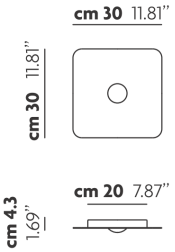

CERTIFICATION

PHOTOMETRIC CURVE

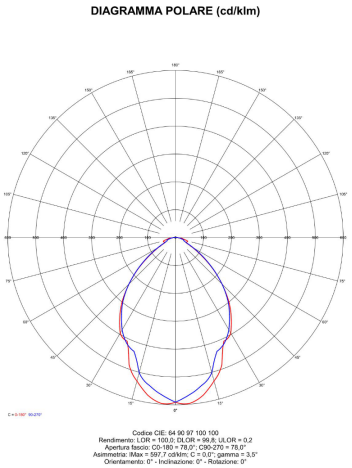

FRAME	DIFFUSER	LED COLOUR	CODE
Matt White 9016	None	3000K	149003
Coppery Bronze	None	3000K	149007
Matt White 9016	None	2700K	149019
Coppery Bronze	None	2700K	149020

STUDIO ITALIA DESIGN
LIGHTING MAKERS

FROZEN

Medium

FEATURES

Frame: Metal
Diffuser: None
Dimmable: Yes
Dimmer: Not Included
Bulb: Included

BULB

LED **2700K** 2 x 18W | 3000 lm

or

LED **3000K** 2 x 18W | 3200 lm

SPECIFICATION SHEET

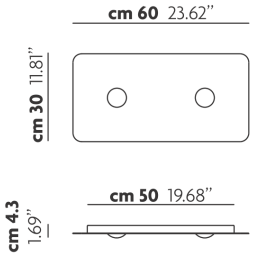

CERTIFICATION

PHOTOMETRIC CURVE

None

FRAME	DIFFUSER	LED COLOUR	CODE
Matt White 9016	None	3000K	149002
Coppery Bronze	None	3000K	149006
Matt White 9016	None	2700K	149017
Coppery Bronze	None	2700K	149018

STUDIO ITALIA DESIGN
LIGHTING MAKERS

FROZEN

Large

FEATURES

Frame: Metal
Diffuser: None
Dimmable: Yes
Dimmer: Not Included
Bulb: Included

BULB

LED **2700K** 4 x 18W | 6000 lm

or

LED **3000K** 4 x 18W | 6400 lm

SPECIFICATION SHEET

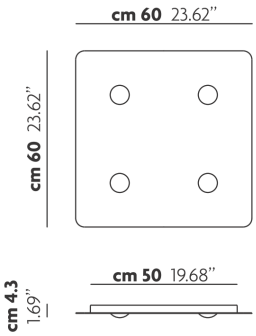

CERTIFICATION

PHOTOMETRIC CURVE

None

FRAME	DIFFUSER	LED COLOUR	CODE
Matt White 9016	None	2700K	149015
Coppery Bronze	None	2700K	149016
Matt White 9016	None	3000K	149001
Coppery Bronze	None	3000K	149005

Frozen PL2-PL5

Ceiling | Small

210-250V

PL5 LED 2700K 18W | 1500 lm

PL2 LED 3000K 18W | 1600 lm

Ita-Eng
2015.07.16
2

Disinserire la tensione prima di operare sull'apparecchio.

ISTRUZIONI DI MONTAGGIO

1) Staccare la piastra [C] dalla montatura a soffitto [A] esercitando una leggera forza per staccarla dalle calamite [E]
   La piastra [C] è collegata alla montatura [A] tramite un cavo di sicurezza [D]
   Attenzione: non staccare il cavo di sicurezza [D]
2) Fissare la montatura [A] al soffitto, attraverso le asole [G]
3) Eseguire il collegamento elettrico al morsetto [B]
4) Riposizionare la piastra [C] sulla montatura a soffitto [A] accompagnandola in sede fino alla perfetta adesione con le calamite [E].

Before installing turn off the power to the electrical box

MOUNTING INSTRUCTIONS

1) Pull the plate [C] gently in order to disengage it from the magnets [E] and separate it from the frame [A]
   The plate [C] is connected to the frame [A] by a security cable [D]
   Note: do not remove or disconnect the security cable [D]
2) Fix the frame [A] to the ceiling using appropriate fixings [G]
3) Make the connection of the power supply to the terminal block [B]
4) Place the plate [C] over the frame [A] and slide it till it gets engaged and secured in position by the magnets [E]

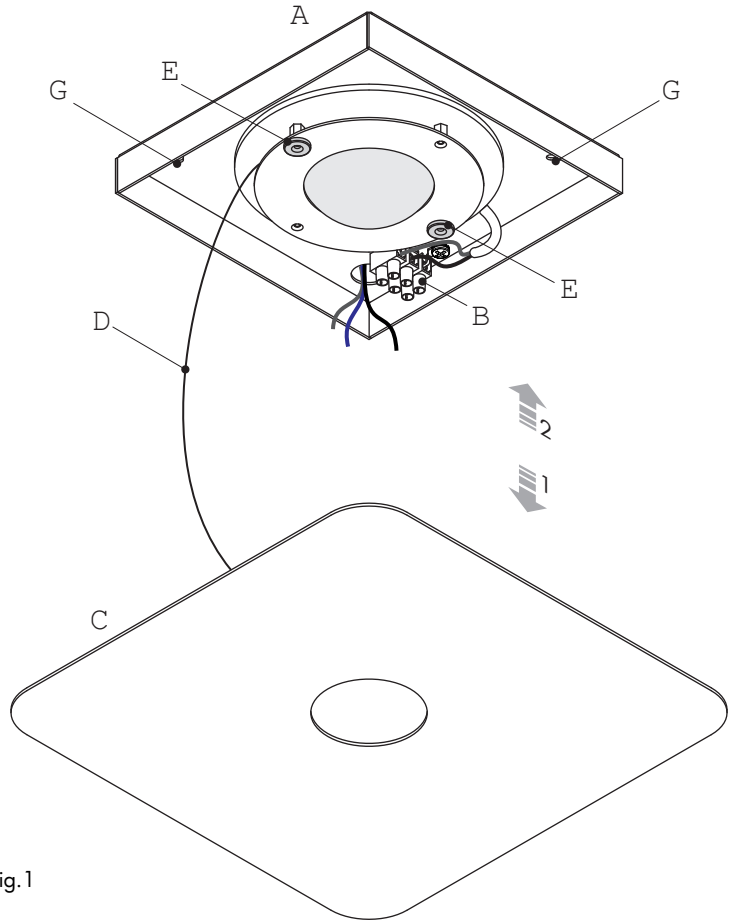

Fig.1

Studio Italia Design garantisce i suoi prodotti essere privi da difetti di materiale e di lavorazione per la durata di un anno dalla consegna. Durantetale periodo Studio Italia Design riparerà o sostituirà, a sua discrezione,i prodotti che hanno dato prova di difetto. Questa garanzia non è applicata a danni risultanti dall'incidente, alterazione, manomissione, abuso o negligenza. Ogni modifica può compromettere la sicurezza rendendo l'apparecchio pericoloso. Studio Italia Design declina ogni responsabilità per i prodotti modificati. L'apparecchio non deve essere installato in posizioni o in applicazioni diverse da quelle indicate nelle istruzioni di montaggio.
Studio Italia Design warrants its to be free from defects in materials and workmanship for a period of one year date of delivery. During this warranty period Studio Italia Design will repair or replace, at its option, product that are proven to be defective. This warranty does not apply to damages resulting from accidental, alteration, tampering, misuse, negligence or abuse. Any modification may compromise safety causing the product to become dangerous. Studio Italia Design declines all responsability for products that are modified. Fixture must not be installed in any position or used in a different way than shown in his instructions.

Conservare le istruzioni per una manutenzione futura. Le operazioni indicate devono essere eseguite da personale qualificato
Keep these instructions for future reference. To be installed by a qualified licensed electrician only

STUDIO ITALIA DESIGN | Via Pialoi, 32, 30020, Marcon, Venezia, ITALY | www.studioitaliadesign.com | info@studioitaliadesign.com

STUDIO ITALIA DESIGN